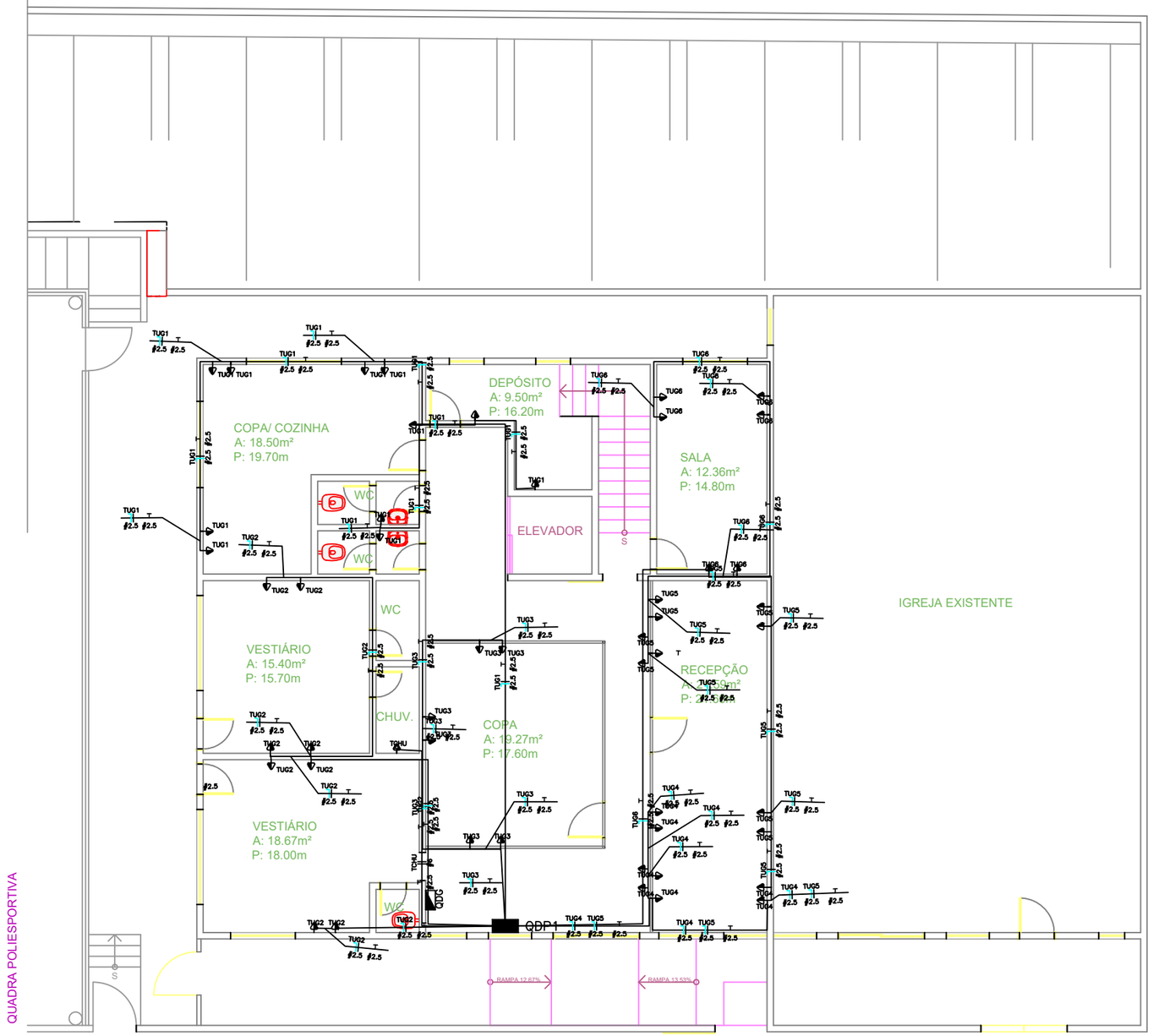

PAVIMENTO TÉRREO

PLANTA BAIXA - QDG

1:120

Quadro de Cargas

QDG

Circ.	Descrição	Qd.Distr. W	Pot. W	Pot. V.A	Demanda (%)	Fat. Pot.	Corr. A	Fases	Prot. A	Cond. mm2	Fases ABC	Obs.
QDP1	Quadro: QDP1	10300.0	10300.0	11500.0	100%	0.90	52.28	2	63A	16	AB	Obs.:
QDP2	Quadro: QDP2	6200.0	6200.0	7750.0	100%	0.80	35.23	2	40A	10	AB	Obs.:
QIP1	Quadro: QIP1	2700.0	2700.0	2963.4	100%	0.91	13.47	2	20A	2.5	AB	Obs.:
QIP2	Quadro: QIP2	3520.0	3520.0	3911.1	100%	0.90	17.78	2	20A	2.5	AB	Obs.:
Total		22720	22720.0	26124.5								
Aliment.	C=10m QT=2%		22720.0	26124.5	100%	0.87	118.76	2	150A	70	AB	–

Potência Demandada: 100% (22720.0 W) (26124.5 V.A)

Corrente nas Fases: A=118.8A B=118.8A

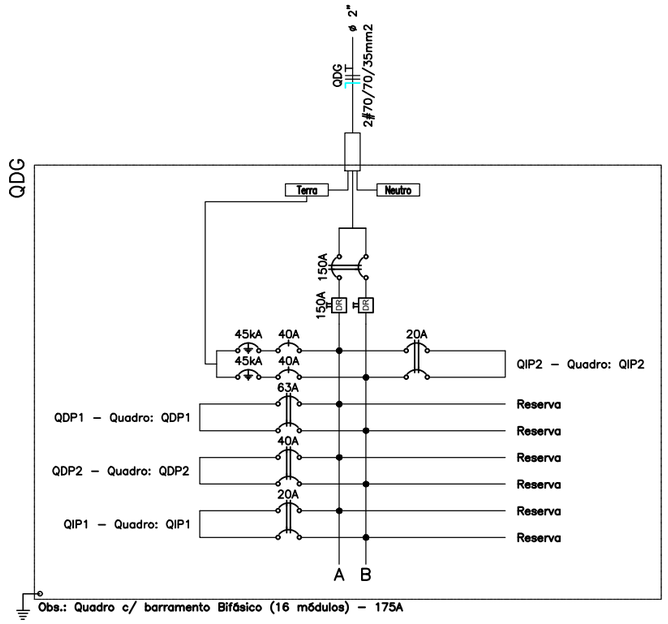

PREFEITURA DO MUNICÍPIO DE TABOÃO DA SERRA

SECRETARIA DE OBRAS, INFRAESTRUTURA E SERVIÇOS URBANOS

ESCALA: 1:120

DATA: ABR/2024

REFORMA DO CRAS VILA SONIA

FOLHA Nº: 01/05

LOCAL: RUA ELZA FÉRES, 360 - VILA SONIA DO TABOAO, TABOÃO DA SERRA - SP

OBJETO: PLANTA DE ELÉTRICA

DESENHO:

RENATO DE JESUS SOUZA
Engenheiro Eletricista
CAU-SP n° 5070975982